ANEXO 2

RECURSOS PARA EL ADVIENTO y LA NAVIDAD

Les proponemos algunos dibujos que podrán servir de molde para artesanía a realizar con los grupos para entregar en las acciones misioneras o gestos de navidad que se realicen en el barrio o los ambientes.

Se puede copiar sobre papel grueso a modo de tarjetas y repartir por las casas del barrio

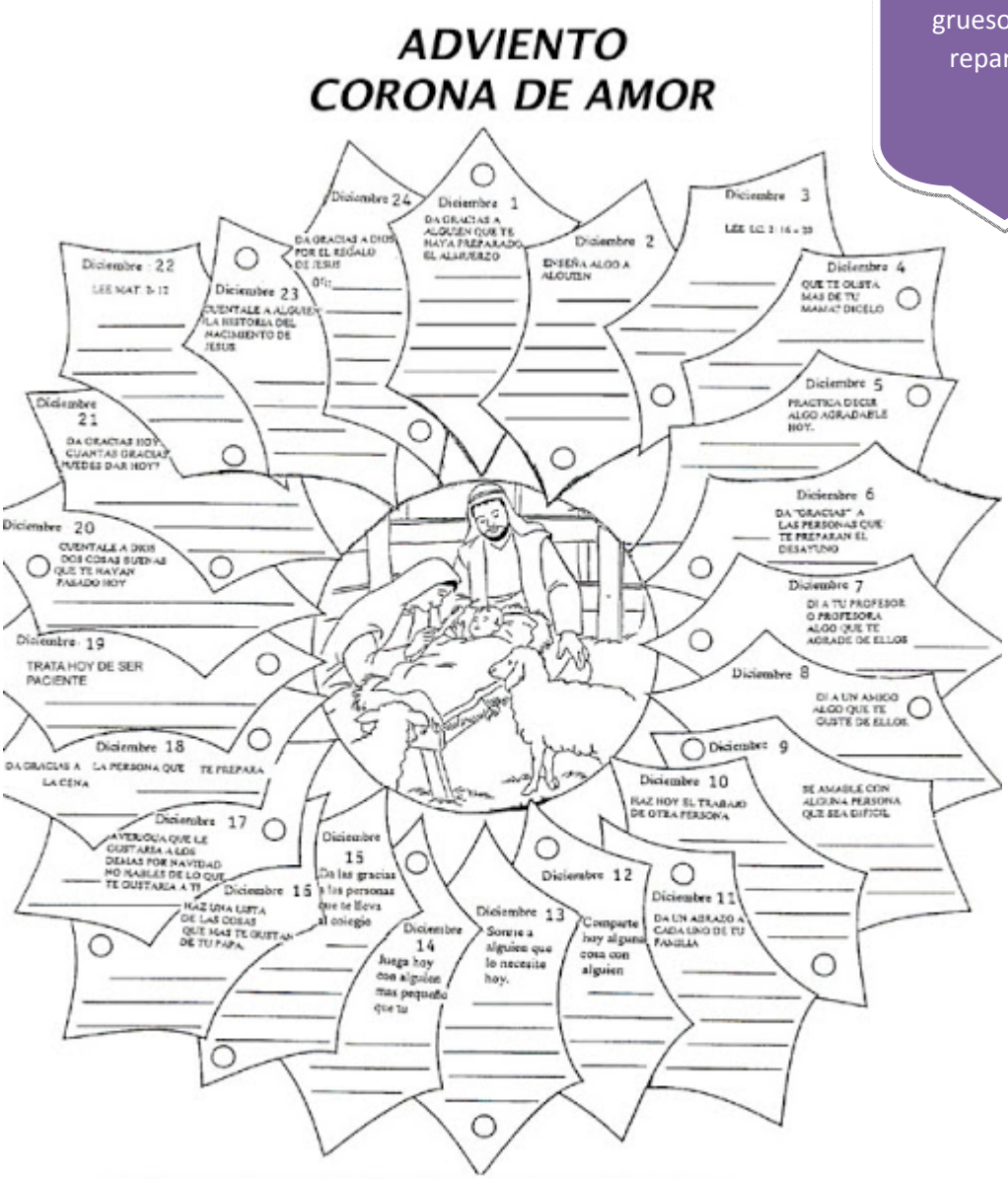

Preparar copias y repartirlas en las plazas a los niños para que la coloreen en familias

Se puede acompañar esta tarjeta con distintas intenciones para rezar en familia o personalmente a lo largo de estos 25 días

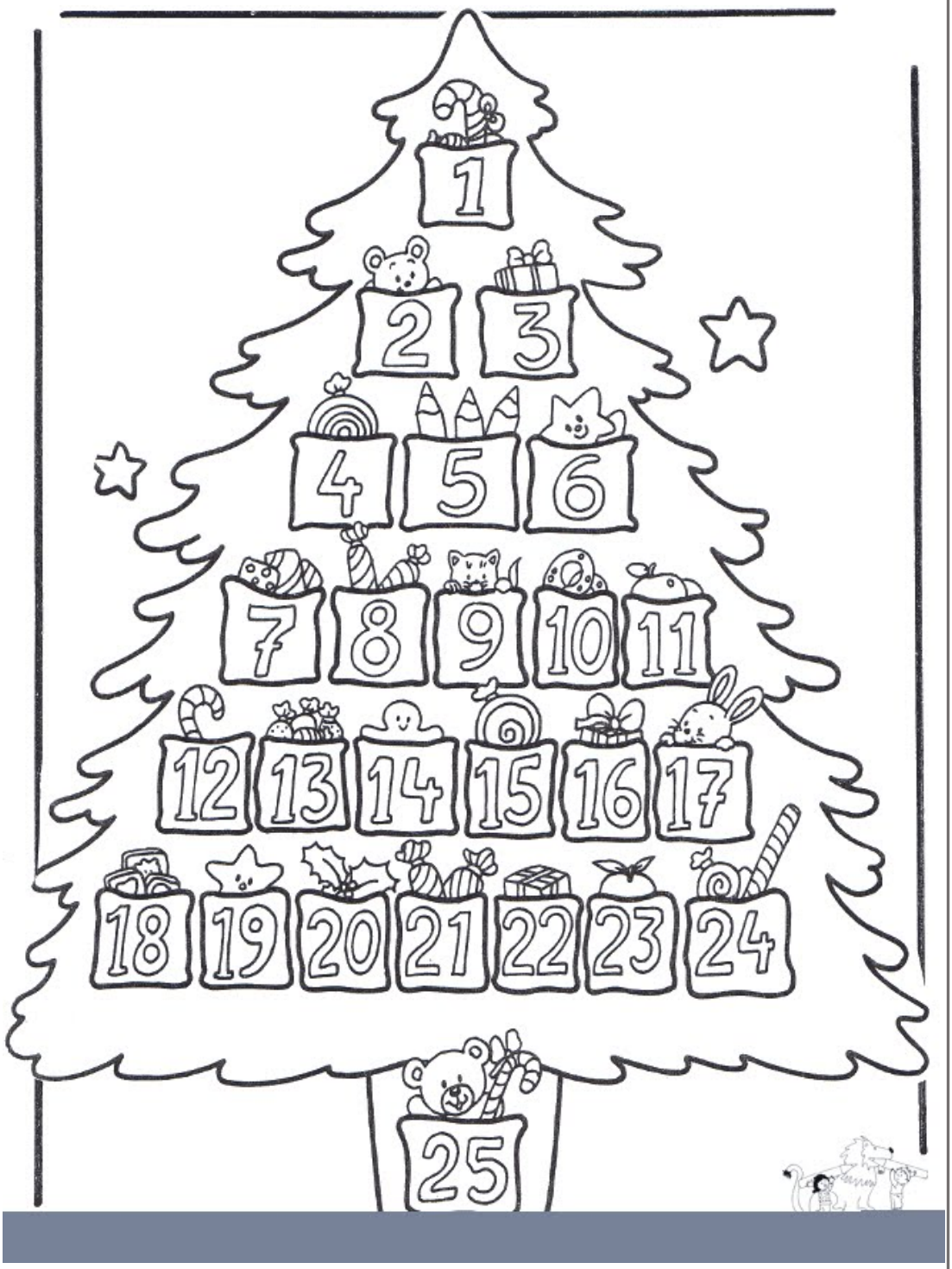

ADVIENTO. Camino hacia la NAVIDAD

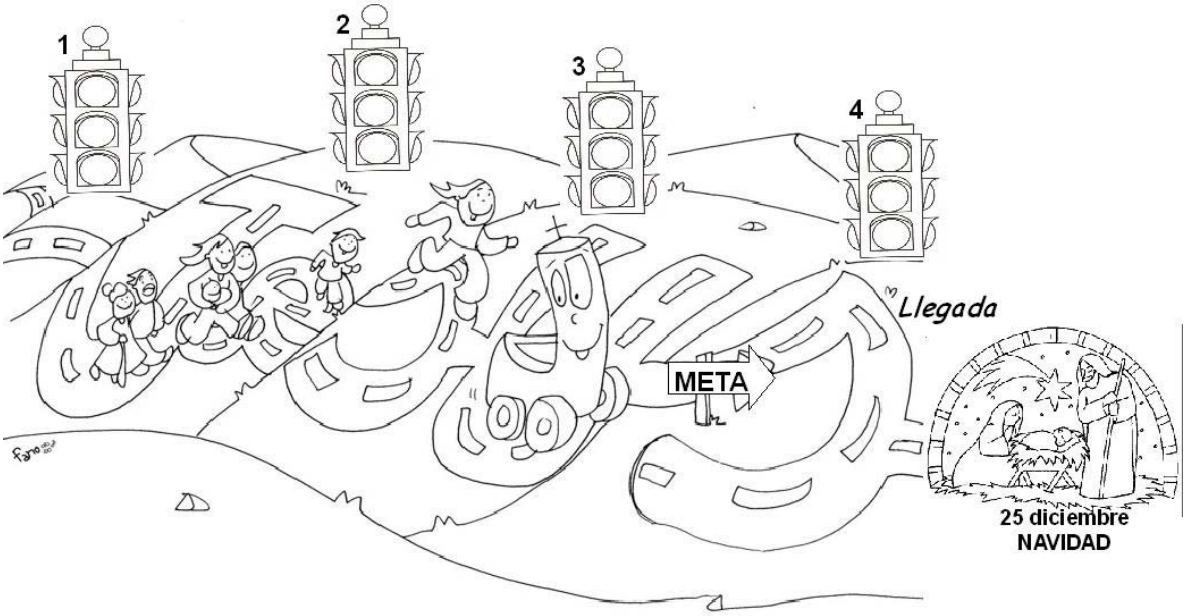

Cada semáforo es un domingo de este camino de preparación para el nacimiento de Jesús.
Colorea: verde si te preparas bien, amarillo si no me acuerdo mucho y rojo si no me preparo.

8 de Diciembre Día de la Inmaculada Concepción

La Inmaculada Concepción de María es el dogma de fe que declara que por una gracia especial de Dios, la Virgen fue preservada de todo pecado desde su concepción.

María, siendo libre, nunca ofendió a Dios, nunca optó por nada que la manchara o que le hiciera perder la gracia que había recibido.

Inmaculada Concepción significa: *"Concebida sin mancha de pecado original"*.

El 8 de diciembre de 1854 el Papa Pío Nono, se reunió en la Basílica de San Pedro, en Roma, con más de 200 prelados, cardenales, arzobispos, obispos, embajadores y muchísimos fieles católicos. En medio de la emoción general declaró solemnemente: "... que la doctrina que dice que María fue concebida sin pecado original, es revelada por Dios y que a todos obliga a creerla como dogma de fe".

Este día, en varios lugares de nuestra Patria los niños realizan su Primera o Segunda Comunión así como se organizan procesiones o actividades marianas.

La propuesta es entonces, aprovechar la acción que se realiza en cada comunidad y en ella, realizar una bendición especial de los niños para que crezcan con un corazón puro y generoso bajo el cuidado de la madrecita del cielo.

Bendición de los niños

Sacerdote o Animador. Jesús, Señor, que nos enseñaste que los niños son privilegiados en tu Reino escucha con bondad nuestra oración y bendícelos con tu amor.

Guía: Jesús te damos gracias por el don de la vida de todos estos niños y te los encomendamos.

TODOS: Bendícelos, Señor.

Guía: Jesús, Señor, aleja a estos niños de todo mal.
TODOS: Bendícelos, Señor.

Guía: Jesús, Señor, acompaña el crecimiento y la educación de estos niños.

TODOS: Bendícelos, Señor.

Guía: Dales Jesús una infancia feliz, donde puedan descubrir el valor de la ternura y de los afectos.

TODOS: Bendícelos, Señor.

Guía: Que no falte en sus hogar el pan de cada día, la posibilidad de ir a la escuela y el techo digno donde cobijar su crecimiento.

TODOS: Bendícelos, Señor.

Guía: Jesús, Señor, tú, que has crecido con el amor de María y José, pon tu amor en los padres, abuelos y familiares que los cuidan.

TODOS: Bendícelos, Señor.

Guía: Jesús, Señor, da a estos niños un corazón grande para comprender y ayudar a sus amiguitos.

TODOS: Bendícelos, Señor.

Guía: Jesús, Señor, también ponemos ante ti a todos los niños víctimas de la guerra, la miseria, la emigración forzosa.

TODOS: Bendícelos, Señor.

Sacerdote o Animador: Señor Jesús, amigo de los niños. Tú fuiste presentado en el templo, ante tu Padre, como luz que ilumina a todos. Tú enseñaste a todos que tu Reino se construye cuando las personas nos queremos y sabemos respetar las diferencias, viendo en cada uno la imagen de Dios. Tú rogaste al Padre Dios por tus discípulos y amigos para que sepamos amarnos como tú nos amas. Mira ahora a estos niños que hoy te presentamos, haz tuya nuestra oración al Padre Dios para que ponga su amor y su paz en el corazón de cada uno de estos niños. Derrama tu bendición sobre ellos y dales tú Espíritu. Que la Virgen Madre lo cuide cada día. Tú que vives y reinas por los siglos de los siglos.

Todos: Amén

Si hay comuniones, al finalizar las mismas, sino convocar a los niños del barrio a la parroquia o en alguna ermita y luego de algunos juegos de integración invitarlos a recibir a la Virgen María a quien le vamos a rezar juntos y le pediremos nos cuide como madre buena. Al finalizar se le puede entregar a cada niño presente una estampa, dibujo, imagen de la Virgencita para que tengan en sus hogares.

A María, nuestra madre

Querida Virgen María.
Gracias por ser
nuestra mamá en la fe,
por estar cerca nuestro
y cuidarnos mucho
como hiciste con Jesús-niño.
Queremos conocer mejor a tu hijo
y a quererlo más cada día.
Queremos vivir como Jesús.
Ser buenos hijos,
buenos hermanos
y buenos amigos.
Contagianos tu esperanza.
Que aprendamos, como vos,
a vivir en las manos de Dios.
Ayudanos a hacer crecer nuestra fe y

A ser generoso y solidario con los demás
Madre Buena, enséñanos a seguir
los pasos de Jesús.

(*Oración adaptada. Original Marcelo A. Murúa*)

OTROS GESTOS SOLIDARIOS Y DE ANUNCIO EN TORNO A LA NAVIDAD

Promover la lectura y la solidaridad para vivir una Navidad diferente. Invitar a los vecinos a donar libros a quienes menos tienen y llevarlos a bibliotecas públicas o a comedores barriales.

Recorrer en navidad las calles de la ciudad, para acompañar a quienes están solos o prestan servicios de emergencia en hospitales y cuarteles de bomberos llevando pan dulce y otras donaciones.

Campaña en beneficio de los hijos de los internos de la cárcel con el fin que estos menores también puedan tener una Navidad feliz junto a sus familias al interior del penal.

En el hall central de la terminal de ómnibus armar un árbol navideño y un pesebre involucrando a las fuerzas locales y realizar allí una cena solidaria para los que están solos o de paso por el lugar.

Concurso de arbolitos navideños y/o pesebres a través de una muestra fotográfica en la plaza.
Concurso de vidrieras en el centro comercial del barrio.

Reunir Juguetes (nuevos) que no sean bélicos y que no lleven pilas: destinados a la infancia en riesgo de exclusión social.

Comprar los regalos navideños en organizaciones con fin solidario.

Tomar contacto con alguna organización internacional que trabaje con refugiados y ver de qué modo colaborar.

Reparación de casas en barrio de emergencias.

Organizar la novena de navidad realizando un pesebre viviente en nueve zonas del barrio, invitando a participar a los niños del lugar.

GUIONES E IDEAS DE PESEBRES VIVIENTES Y MATERIALES DE NAVIDAD

http://www.accioncatolica.org.ar/wp-content/uploads/2011/12/GUION-PESEBRE-VIVIENTE-2011-Sembradores-de-Esperanza.pdf

http://www.accioncatolica.org.ar/wp-content/uploads/2010/11/LA-NAVIDAD-DE-JESUS-UN-CANTO-A-LA-VIDA-NACE-JESUS-NACE-LA-VIDA.pdf

https://www.facebook.com/media/set/?set=a.672622636112190.1073741864.354789524562171&type=3

file:///C:/Users/claudia/Downloads/5_navidad_2012_revista.pdf

BENDICIONES Y SALUDOS NAVIDEÑOS PARA COMPARTIR

Bendice, Señor, nuestra mesa navideña.

Que nuestro hogar, te reciba en esta nochebuena y tu palabra de amor y de perdón siempre estén entre nosotros.

Danos durante todo el año paz y trabajo.

Danos fuerzas para ser personas justas, solidarias y comprometidas en hacer una sociedad mejor.

Así habrá muchas "noches-buenas" y "días-buenos", a lo largo del año por venir.

Acompáñanos cuando el dolor o la tristeza se presenten y ayúdanos a reconocerte en cada hermano. Así esta Navidad será

feliz. Amén

Que en esta Navidad, Jesús te bendiga con la gracia de su nacimiento en tu corazón, una vez más.

Que la paz de su Espíritu inunde tu vida y se manifieste en lo cotidiano en medio del ruido de la ciudad.

Que en medio de tus preocupaciones, angustias y dificultades una vez más la estrella de Belén te ilumine.

Para vos la paz, el amor y la fortaleza con la que Dios Padre quiere bendecirte, se manifieste en esta Navidad.

PARA PREPARAR CON LOS ASPIRANTES

CORONA DE ADVIENTO – CELEBRACIONES

La idea es armar con los Aspirantes una corona de Adviento e ir presentando los distintos signos que nos proponen las lecturas del Evangelio en el camino de este nuevo adviento, a través de objetos concretos:

CAMINO = TIERRA

AGUA = AGUA

DESIERTO = ARENA

LUZ = VELA

Luego, realizar celebraciones en torno a los valores elegidos para cada semana y elaborar compromisos concretos en torno a cada lema semanal.

Todo lo realizado por los aspis a lo largo del Adviento se puede ofrecer en el ofertorio de la misa de Nochebuena.

SIGNOS y Lecturas del tiempo de Adviento (para trabajar con los aspirantes)

1° Domingo de Adviento: Mc 13,33-37

- Exhortación a la vigilancia y a la fidelidad.

SIGNO: DESPERTADOR Valor: ESTAR ATENTOS

El evangelista de este nuevo año litúrgico, nos presenta la exhortación de Jesús a sus discípulos a mantenerse vigilantes, a la espera de la plenitud donde Jesús nos dará la Vida nueva. Esta espera atenta se vive cada día realizando la buena noticia de Jesús entre nosotros.

2° Domingo de Adviento: San Marcos 1, 1-8

SIGNO: CAMINO EMPEÑO PERSEVERANTE Valor: VALENTÍA

En todos los evangelios, cualquiera que sea la manera de concebir «el camino», esta figura está íntimamente asociada a la de «seguimiento». Seguir a Jesús es tener la valentía de vivir de un modo nuevo, con su compañía a nuestro lado, aun cuando haya días difíciles y de cruz.

3° Domingo de Adviento: Jn 1; 6-8. 19-28 -

SIGNO: DESIERTO SENTIDO DE LA JUSTICIA Valor: Humildad

El agua es signo de vida y de un nuevo nacimiento en el que se nos invita a descubrir y a vivir el estilo de vida de Jesús. Su Evangelio.

4° Domingo de Adviento: Lc. 1; 26-38.La Anunciación

SIGNO: LUZ AMISTAD Valor: Disponibilidad

"La luz es Jesús que llega a nuestras vidas para iluminarlo todo".

ENCUENTRO: Preparamos un colchoncito para Jesús.

Leemos el cuento:

“Un viajante llegó a una ciudad donde debió permanecer durante algún tiempo.

Se alojó en un sencillo hotel en las afuera de la ciudad. Había en el fondo del campo que rodeaba al hotel una casita donde vivían los cuidadores.

Este viajante cuando se sentaba en su cuarto a descansar en la hora de la siesta veía como cada integrante de la familia salía de su humilde casita con una pajita de escoba y la ponía en un establo ubicado frente a la casa.

El hecho le llamó poderosamente la atención y cuando podía se asomaba a la ventana y veía como este extraño rito se repetía. A veces el padre, otras la mamá, el hermano más pequeño, y así cada integrante de la familia.

Era tiempo de navidad y era hora de que el viajante emprendiera el regreso a su propia casa a celebrar con los suyos la llegada de la Noche buena.

Tanto tiempo había pasado en el lugar que quienes lo atendían se habían encariñado con él entonces querían hacerle un regalo.

El viajante les agradeció el gesto, pero solo quería un regalo de aquella familia; saber el sentido de ese extraño rito que había observado por su ventana.

El hijo mayor de la familia que tendría unos 12 años tomó la palabra y le dijo:

-Señor, estamos preparando el colchoncito para el Niño.

-¿Colchoncito para el niño?-dijo sorprendido el visitante.

-Sí-continuo el niño- Pronto nacerá Jesús y cada uno de nosotros por cada acción buena que realiza lleva una pajita al lugar donde armaremos el pesebre. Cuantas más acciones buenas hagamos cada uno de nosotros más cómodo estará Jesús en su humilde cuna.

El viajante al fin comprendió el significado de esa peregrinación de cada día y regresó a su casa con el sabor de que esta navidad también para él sería distinta” (adaptación de un cuento popular)

- Comentamos el cuento: ¿cómo vivía esta familia? ¿Qué significaba cada pajita?

¿Gracias a qué Jesús va a tener un mejor colchoncito? ¿Qué acciones podemos realizar para prepararle nosotros un pesebre más cómodo a Jesús?

- Actividades posteriores sugeridas:

 Entregar muchas pajitas a cada aspi y que cada sábado traigan aquellas que correspondan a las acciones buenas.

 Cada sábado subsiguiente, dejar que cada aspi tome las pajitas que corresponden a sus buenas acciones e ir colocándolas en el pesebre de la parroquia (si pueden) o del grupo. No es necesario que compartan qué acciones realizaron.

 Darles las pajitas para que las pongan en el pesebre de la casa. (Se puede sugerir que lean el cuento en la familia y todos los integrantes de la misma puedan participar).

ENCUENTRO: Armamos nuestro pesebre

El objetivo de estos encuentros es ir armando el pesebre contemplando las diferentes personas que participaron, destacando una virtud de los mismos. (Se puede unir con el armado del "colchoncito" para Jesús: cada compromiso puede ser una pajita")

1º SAN JOSÉ

Virtud: la confianza

Dramatizar las siguientes citas evangélicas: Mt. 1, 18-24, Mt. 2, 13-15.

Comentarlas.

Reflexionar con los chicos: ¿Por qué tenemos que confiar en Dios?

COMPROMISO

2º LA VIRGEN MARÍA

Virtud: la pureza.

Leer Lc 1, 26-38. Luego de comentarlas hacer referencia a la pureza de la Virgen María.

Ideas a reflexionar: Cómo vivir nosotros la pureza

Actividades:

- Comentar con ellos de qué modo vivir con pureza de corazón

COMPROMISO

3º LOS PASTORES

Virtud: La alegría.

Leer, dramatizar, realizar una secuencia de imágenes de la siguiente cita: Lc. 2, 8-20.

Comentar la cita:

- Los pastores creyeron en el anuncio del Ángel.
- Los pastores se llenaron de gozo al ver a Jesús.

Reflexionar:

¿Qué cosas nos causan alegría? ¿La navidad es causa de alegría para mí por el nacimiento de Jesús o porque recibo regalos? ¿Cómo me preparo para recibir esta alegría? ¿Preparo mi exterior o mi interior?
COMPROMISO

4º LOS REYES

Virtud: La perseverancia

Leer, dramatizar, realizar un rompecabezas, búsqueda del tesoro de la secuencia de imágenes de Mt. 2, 1-12.

Comentar la cita:

- La estrella los guiaba a Jesús.
- Los reyes debieron viajar mucho tiempo para encontrar a Jesús.
- Lo que iban a ver era muy importante, por eso pudieron soportar el cansancio, los problemas, etc.

Reflexionar:

¿Qué cosas nos parecen difíciles de atravesar para encontrar a Jesús: mi egoísmo, mi pereza, mis amigos, los programas que miro, etc.?

¿Qué cosas me llevan a Jesús? (la confesión, mis amigos, mi familia, la Biblia, rezar, etc.)

Escribimos o dibujamos en un cuadro las cosas que me llevan a Jesús y las que tengo que "pasar" para estar con Él.

COMPROMISO